PASSAGE DE CABLE

DEFENDER NANO 6 CANAUX

Léger, professionnel, franchissable par les chaises roulantes et adaptable pour tous types d'application.
Avec l'introduction de ce passage de câble compact, extrêmement léger (environ 4kg) et résistant (notamment au trafic de véhicules), la gamme compacte des gaines protectrices DEFENDER est enfin complète.
Avec ses 6 canaux et son format réduit le Defender NANO a tous les atouts d'un passage de câbles professionnel.
Comme toutes les autres gaines de la série DEFENDER le passage de câbles NANO est résistant aux huiles, aux acides et à l'essence et dispose d'un système breveté de charnières autonettoyantes (Brevet EU N° : EP1366550).

Terrains d'application idéaux :
Expositions
Trottoirs & Voies piétonnes
Marchés
Marchés de Noël
Garages
Entrepôts
Centres commerciaux
Grands magasins

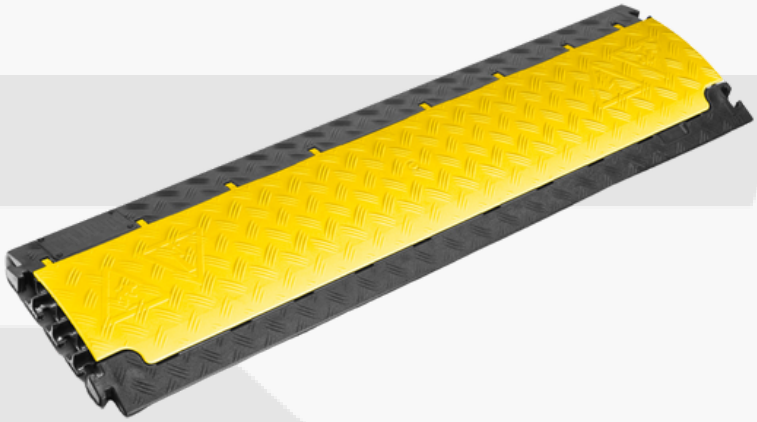

Caractéristiques :
Longueur : 100 cm
Largeur : 28 cm
Hauteur : 3.2 cm
Nombre de canaux : 6

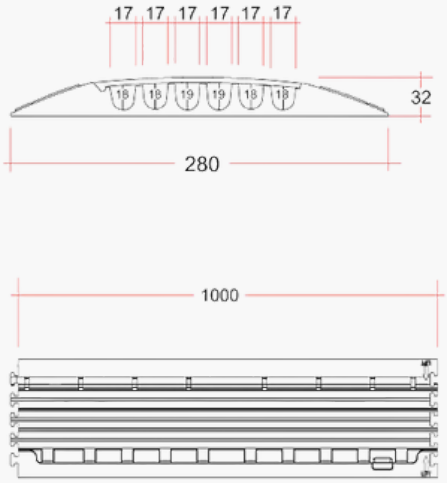

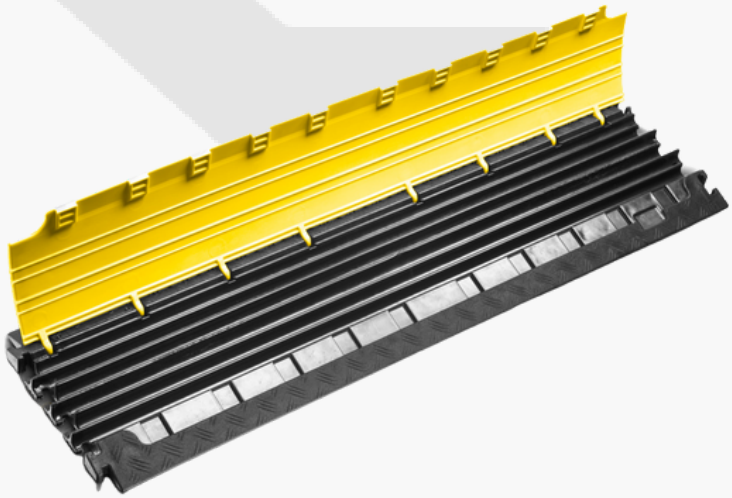

+33 3 20 61 68 00
contact@laberine.com
www.laberine.com
Suivez-nous :